TEUPEN ...access redefined since '77

Spécifications

LE 15 GT

PUISSANCE

Hauteur de travail, max.	14,70 m
Hauteur de la plateforme, max.	12,70 m
Déport avec 200 kg	7,60 m
Hauteur d'articulation, max.	5,40 m
Charge Panier, max.	200 kg
Bras de la nacelle, mobile	-
Plage de rotation, max.	335 °
Inclinaison max. du sol pour l'appui	13,0 °/23,0%
Châssis réglable en hauteur et largeur **	12/18 cm
Pente franchissable, max.	16,7 °/30,0%
Angle d' attaque	16,7 °/30,0%
Vitesse de marche	1,0 km/h

DIMENSIONS

Panier (hauteur) **(A)**	1,10 m
Panier (longueur) **(B)**	1,40 m
Panier (largeur) **(C)**	0,70 m
Longueur **(D)**	5,25 m
Longueur sans panier **(E)**	4,52 m
Hauteur **(F)**	1,99 m
Largeur hors tout, min. **(G)**	0,78 m
Garde au sol, max. **(H)**	0,42 m
Chenille (longueur x largeur) **(I)**	1,33 m x 0,18 m
Surface d'appui (longueur) **(J)**	3,61 m
Surface d'appui (largeur) **(K)**	3,15 m
Ø du disque d'appui	0,18 m

POIDS

Poids total*	1803 kg
Charge utile en position de transport	4,69 kN/m ²
Charge utile en position de travail	1,98 kN/m ²
Charge ponctuelle sous le disque d'appui, max.	12,80 kN

ENTRAÎNEMENT

Entraînement standard

■ Moteur électrique	(230 V, 12,9 A, 2,2 kW)
Volume du réservoir (moteur diesel)	5,0 l

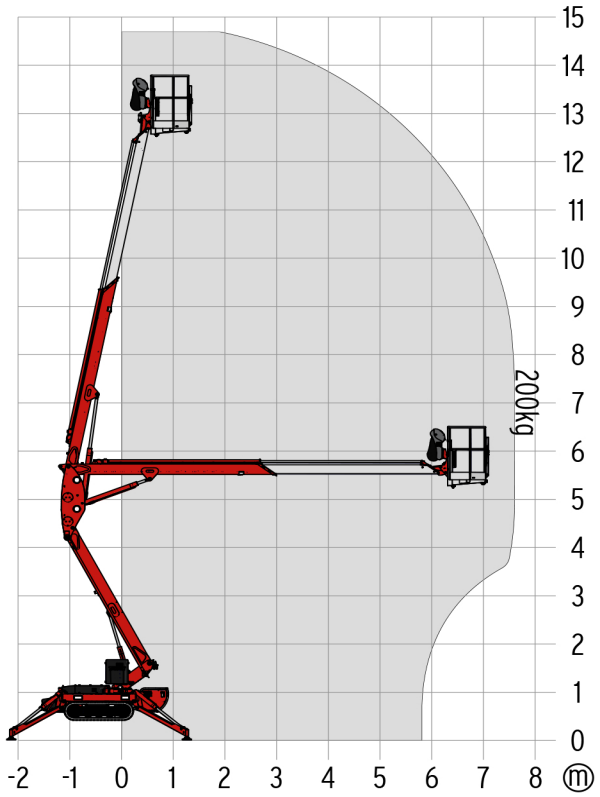

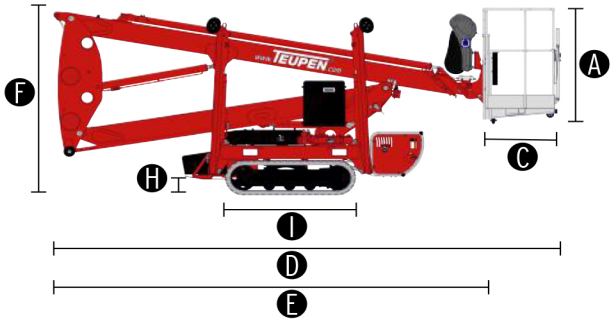

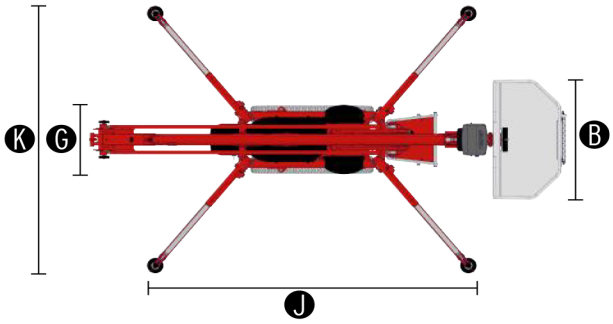

NORMES

2006/42/EC–Directive machines
(Norme harmonisée EN280:2001 + A2:2009); 2004/108/EC (EMC);
2000/14/EC (Directive relative aux émissions sonores en extérieur)

La hauteur de travail et la portée peuvent varier de +/- 3% par rapport aux valeurs indiquées.
* *Le poids et les dimensions peuvent varier selon les options et les accessoires.
** Option